HB−S2HW（仕様図）

公差等級	記号：C		等級：粗級
基準寸法の区分	0.5 ～ 3以下	許容差	±0.2
	3 ～ 6以下		±0.3
	6 ～ 30以下		±0.5
	30 ～ 120以下		±0.8
	120 ～ 400以下		±1.2
	400 ～ 1000以下		±2
	1000 ～ 2000以下		±3
	2000 ～ 4000以下		±4

配管箱1面最大穴数（参考）	
φ75	10個
φ100	8個
φ125	8個
φ150	6個
φ200	3個

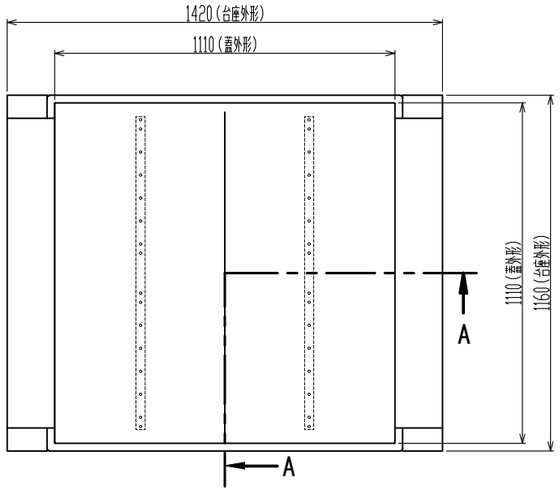

上面図（蓋有り）

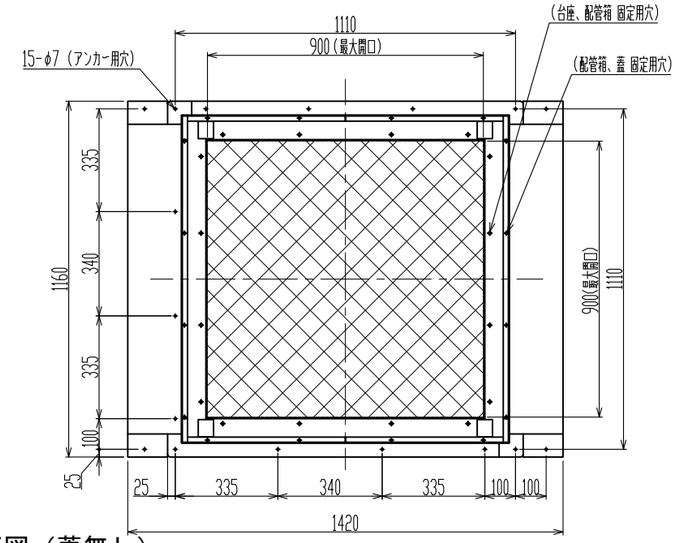

上面図（蓋無し）

機種	HB-S2HW
現場名	---
仕様図作成年月日	20--/--/--
承認者（サイン）	

［注意］ 納期は本仕様図承認日より弊社実稼働10日以上となります。

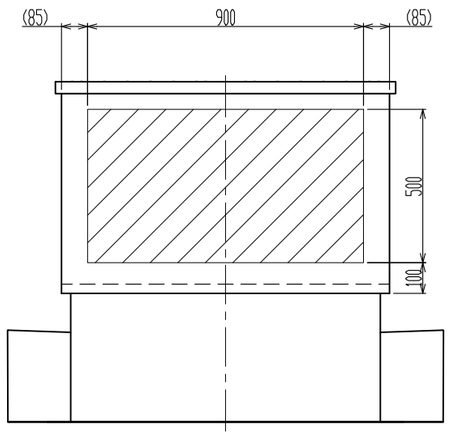

背面図

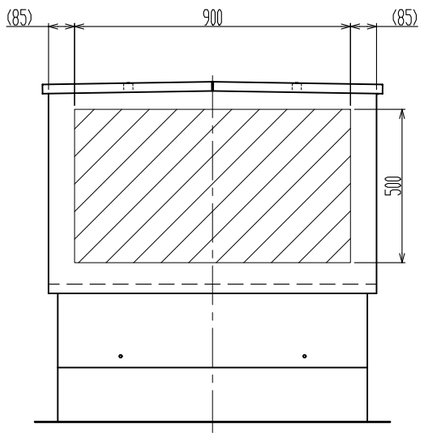

左側面図

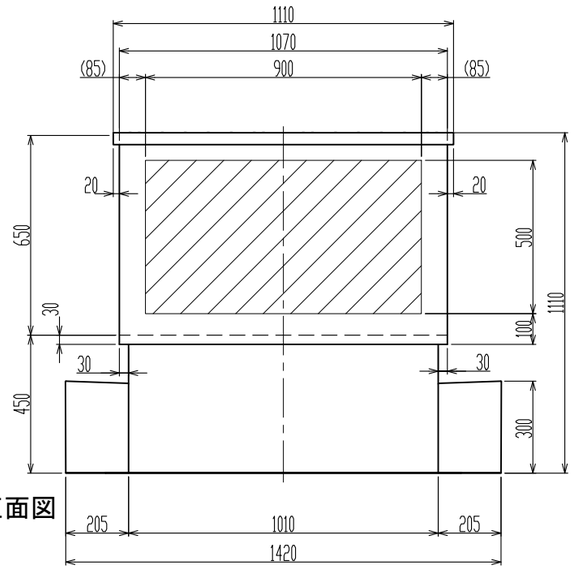

正面図

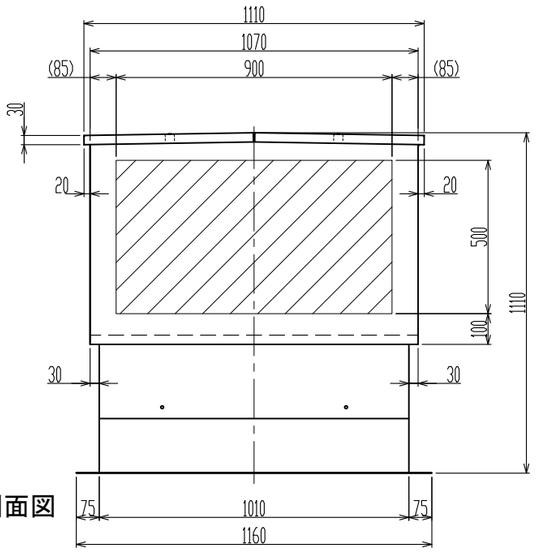

右側面図

屋根スラブ配管取出最大開口寸法 900 × 900

配管箱開口部最大開口寸法 900 × 500

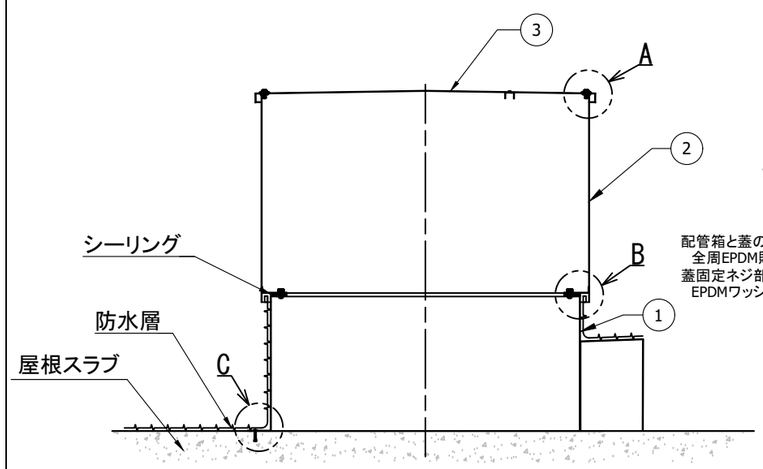

断面図(A-A)

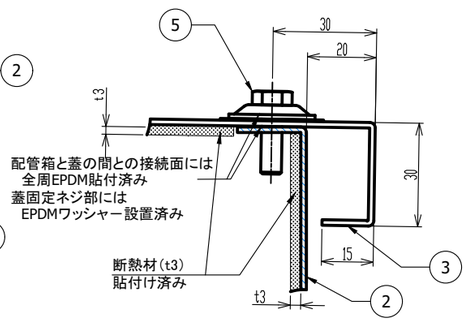

DETAIL A
（蓋-配管箱 接続部）

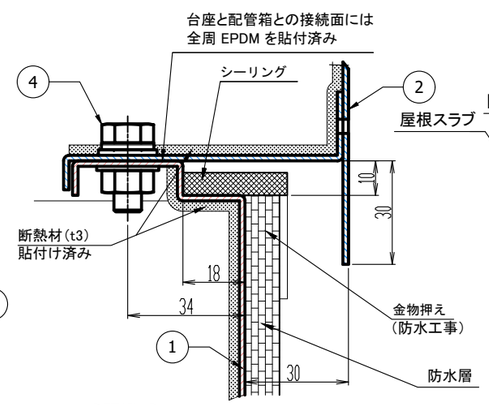

DETAIL B
（台座-配管箱 接続部）

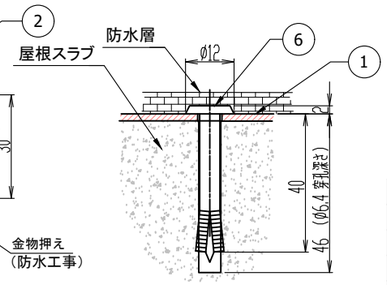

DETAIL C
（台座 固定部）

最大外形 (mm)	巾	奥行	高さ
	1420	1160	1110

総重量 118.4(kg)	蓋	配管箱	台座
	19.4	44	55

No	名称	数量
1	S2HW台座（溶融亜鉛メッキ鋼板 t1.6）	1
2	S2配管箱（溶融亜鉛メッキ鋼板 t1.6）	1
3	S2蓋（溶融亜鉛メッキ鋼板 t1.6）	1
4	台座-配管箱 接続ボルトセット (SUS)	16
5	配管箱-蓋 接続ボルトセット (SUS)	16
6	オールアンカー FT-640 (鉄)	14

製品名称	HB-S2HW	縮尺	1/20	ワールド工業株式会社